SPECIFICATIONS

HX235 LCR

MOTEUR

Fabricant/Modèle			CUMMINS QSB6.7 moteur
Type			Moteur diesel à 4 temps, 6 cylindres en ligne, injection directe, avec turbocompresseur, refroidisseur air-air, faibles émissions
Puissance nominale du volant moteur	SAE	J1995 (brut)	136 kW (183 ch) à 1950 tr/min
		J1349 (net)	129 kW (173 ch) à 1950 tr/min
	DIN	6271/1 (brut)	136 kW (185 ch) à 1950 tr/min
		6271/1 (net)	129 kW (175 ch) à 1950 tr/min
Couple maxi			81,6 kgf (590 lbf.ft) à 1500 tr/min
Alésage × course			107 × 124 mm (4.2" x 4.9")
Course du piston			6700 cc (409 cu in)
Batteries			2 × 12 V × 100 Ah
Démarreur			24 V - 4,8 kW
Alternateur			24 V - 95 A

CIRCUIT HYDRAULIQUE

POMPE PRINCIPALE

Type	Pompes à piston axe tandem de cylindrée variable
Débit maximal	2 × 222 ℓ/min (58.6 US gpm / 48.8 UK gpm)
Pompe secondaire pour le circuit de pilotage	Pompe à engrenage

Système de pompe à détection croisée et à économie de carburant

MOTEURS HYDRAULIQUES

Translation	Moteur à pistons axiaux à deux vitesses avec soupape de frein et frein de stationnement
Rotation	Moteur à piston axial avec frein automatique

RÉGLAGE DE LA SOUPAPE DE DÉCHARGE

Circuits d'équipement	350 kgf/cm² (4980 psi)
Déplacement	350 kgf/cm² (4980 psi)
Assistance (flèche, bras, godet)	380 kgf/cm² (5410 psi)
Circuit de giration	285 kgf/cm² (4050 psi)
Circuit de pilotage	40 kgf/cm² (570 psi)
Soupape de service	Installée

CYLINDRES HYDRAULIQUES

N° d'alésage du cylindre × course	Flèche: 2-120 x 1290 mm
	Bras: 1-140 x 1510 mm
	Godet: 1-120 × 1055 mm
	Lame de bouteur: 2-130 × 240 mm
	Flèche à deux pièces: 1 ère: 2-125 x 1260 mm 2 ème: 1-160 x 1060 mm

COMMANDES ET FREINS

Méthode d'entraînement	Entièrement hydrostatique
Moteur d'entraînement	Moteur à piston axial, chenille
Système de réduction	Réducteur satellite
Traction max. de barre d'attelage	20,500 kgf (45,194 lbf)
Vitesse de déplacement maximale (rapide/lente)	5,5 km/h (3.5 mph) / 3,3 km/h (2.1 mph)
Capacité de franchissement	35° (70%)
Frein de stationnement	Multidisques humides

COMMANDE

Leviers de commande et pédales avec levier amovible activés par pression pilote pour une utilisation presque sans effort et sans fatigue.

Contrôle pilote	Deux leviers avec un levier de sécurité (côté gauche) : Rotation et bras (côté droit) : Flèche et godet (ISO)
Déplacement et direction	Deux leviers avec pédales
Commande des gaz	Électrique, bouton

SYSTÈME DE GIRATION

Moteur de rotation	Moteur à piston axial à cylindrée fixe
Réducteur de rotation	Réducteur satellite
Lubrification du roulement de rotation	Graisse
Frein de rotation	Multidisques humides
Vitesse de giration	10,8 tr/min

VOLUMES DE REMPLISSAGE

Remplissage	litre	gallon É.-U.	gallon R-U.
Réservoir à carburant	320	84.5	70.4
Liquide de refroidissement du moteur	40	10.6	8.8
Huile moteur	23,7	6.3	5.2
Dispositif de rotation	7	1.8	1.5
Entraînement final (chacun)	4,5	1.2	1.0
Circuit hydraulique (réservoir compris)	275	72.6	60.5
Réservoir hydraulique	160	42.3	35.2
DEF/AdBlue®	27	7.1	5.9

CHÂSSIS DE ROULEMENT

Le châssis central à armature croisée en X est intégralement soudé avec les caissons renforcés de châssis de chenilles. Le châssis de roulement comprend : galets lubrifiés, roues folles, dispositifs de réglage de chenille avec boudins amortisseurs, roues dentées et une chaîne de chenille avec patins à double ou à triple arête.

Châssis central	Armature croisée en X
Châssis de chenille	Caisson renforcé pentagonal
Nombre de patins de chaque côté	49 EA
Nombre de galets tendeurs de chaque côté	2 EA
Nombre de galets de chenille de chaque côté	9 EA
Nombre de rails de guidage de chaque côté	2 EA

POIDS EN CHARGE (APPROXIMATIF)

Poids en charge comprenant la flèche de 5680 mm (18' 8"); le bras de 2920 mm (9' 7"); le godet de capacité nominale SAE de 0,80 m³ (1.05 yd³), le lubrifiant, le liquide de refroidissement, le réservoir à carburant rempli, le réservoir hydraulique rempli et tous les équipements standard.

POIDS EN CHARGE

Patins		Poids en charge	Pression au sol
Type	Largeur mm (in)	kg (lb)	kgf/cm² (psi)
Triple arête	600 (24")	24000 (52,910)	0,51 (7,25)
	700 (28")	24280 (53,530)	0,44 (6,26)
	800 (32")	24560 (54,140)	0,39 (5,55)
	900 (36")	24840 (54,760)	0,35 (4,98)

GUIDE DE SELECTION DU GODET ET FORCE D'EXCAVATION

HX235 LCR

GODETS

Les godets sont des accessoires entièrement soudés en acier à haute résistance.

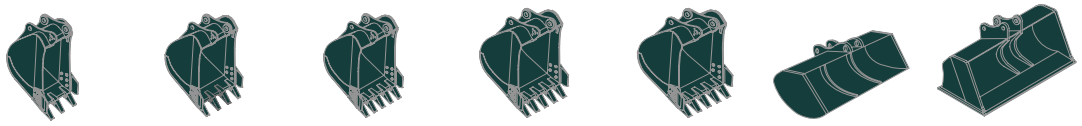

Capacité SAE m³ (yd³)	0,51 (0.67)	0,80 (1.05) 0,87 (1.14) 0,92 (1.20)	1,10 (1.44) 1,20 (1.57)	1,34 (1.75)	◈ 0,74 (0.97) ◈ 0,90 (1.18) ◈ 1,05 (1.37)	◉ 0,87 (1.14)	▣ 0,75 (0.98)

Capacité m³ (yd³)		Largeur mm (in)		Poids kg (lb)	Recommandations mm (ft in)					
					5680 (18' 8") Flèche			5650 (18' 6") Flèche à deux pièces boom		
Capacité SAE	Capacité CECE	Sans couteaux latéraux	Avec couteaux latéraux		2000 (6' 7") Bras	2400 (7' 10") Bras	2920 (9' 7") Bras	2000 (6' 7") Bras	2400 (7'10") Bras	2920 (9' 7") Bras
0,51 (0.67)	0,45 (0.59)	700 (27.6)	820 (32.3)	570 (1,260)	●	●	●	●	●	●
0,80 (1.05)	0,70 (0.92)	1000 (39.4)	1120 (44.1)	700 (1,540)	●	●	●	●	●	■
0,87 (1.14)	0,75 (0.98)	1090 (42.9)	1210 (47.6)	740 (1,630)	●	●	■	●	●	■
0,92 (1.20)	0,80 (1.05)	1150 (45.3)	1270 (50.0)	770 (1,700)	●	●	■	●	●	▲
1,10 (1.44)	0,96 (1.26)	1320 (52.0)	1440 (56.7)	830 (1,830)	●	■	▲	■	■	▲
1,20 (1.57)	1,00 (1.31)	1400 (55.1)	1520 (59.8)	850 (1,870)	■	▲	-	■	▲	-
1,34 (1.75)	1,15 (1.50)	1550 (61.0)	1670 (65.7)	920 (2,030)	▲	▲	-	▲	-	-
◈ 0,74 (0.97)	0,65 (0.85)	985 (38.8)	-	770 (1,700)	●	●	●	●	●	■
◈ 0,90 (1.18)	0,80 (1.05)	1095 (43.1)	-	810 (1,790)	●	●	■	●	●	▲
◈ 1,05 (1.37)	0,92 (1.20)	1290 (50.8)	-	890 (1,960)	●	■	▲	■	■	▲
◉ 0,87 (1.14)	0,75 (0.98)	1140 (44.9)	-	900 (1,980)	●	●	■	●	●	▲
▣ 0,75 (0.98)	0,65 (0.85)	1790 (70.5)	-	880 (1,940)	●	●	■	●	●	▲

◈ Godet pour usage intensif
◉ Godet pour roche pour usage intensif
▣ Godet de finition de talus

● : Applicable pour les matériaux d'une densité de 2000 kg/m³ (3,370 lb/yd³) ou moins
■ : Applicable pour les matériaux d'une densité de 1600 kg/m³ (2,700 lb/yd³) ou moins
▲ : Applicable pour les matériaux d'une densité de 1100 kg/m³ (1,850 lb/yd³) ou moins

FIXATION

Les flèches et les bras sont soudés à un caisson à faible contrainte.
Des flèches de 5,68 m (18' 8") et Flèche à deux pièces de 5,65 m (18' 6") et des bras de 2,0 m (6' 7"); 2,4 m (7' 10") et 2,92 m (9' 7") sont disponibles.

FORCE D'EXCAVATION

Bras	Longueur	mm (ft.in)	2000 (6' 7")	2400 (7' 10")	2920 (9' 7")	Remarques:
	Poids	kg (lb)	975 (2,150)	1045 (2,300)	1095 (2,410)	
Force de cavage du godet	SAE	kN	133,4 [144,8]	133,4 [144,8]	133,4 [144,8]	[ ]: Renforceur de puissance
		kgf	13600 [14770]	13600 [14770]	13600 [14770]	
		lbf	29980 [32550]	29980 [32550]	29980 [32550]	
	ISO	kN	152,0 [165,0]	152,0 [165,0]	152,0 [165,0]	
		kgf	15500 [16830]	15500 [16830]	15500 [16830]	
		lbf	34170 [37100]	34170 [37100]	34170 [37100]	
Force de cavage de bras	SAE	kN	144,2 [156,5]	119,6 [129,9]	102,0 [110,7]	
		kgf	14700 [15960]	12200 [13250]	10400 [11290]	
		lbf	32410 [35190]	26900 [29210]	22930 [24900]	
	ISO	kN	151,0 [164,0]	125,5 [136,3]	106,9 [116,1]	
		kgf	15400 [16720]	12800 [13900]	10900 [11830]	
		lbf	33950 [36860]	28220 [30640]	24030 [26090]	

Remarque : Vérin de godet, timonerie et goupille inclus dans le poids du bras

DIMENSIONS ET RAYON D'ACTION

HX235 LCR

DIMENSIONS DE HX235 LCR

Flèche de 5,68 m (18' 8") et des bras de 2,0 m (6' 7"); 2,4 m (7' 10") et 2,92 m (9' 7").

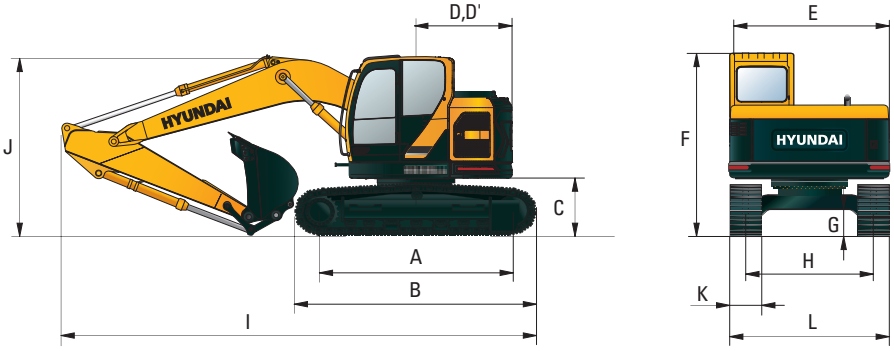

A	Empattement	3650 (12' 0")
B	Taille totale de la chenille	4404 (14' 6")
C	Garde au sol du contrepoids	1080 (3' 7")
D	Rayon de pivotement de l'arrière	1780 (6' 04")
D'	Longueur du train arrière	1780 (6' 04")
E	Largeur hors tout de la tourelle	2980 (9' 9")
F	Hauteur hors tout de la cabine	3290 (10' 10")
G	Garde au sol minimale	480 (1' 7")
H	Écartement de chenille	2390 (7' 10")

Unité : mm (ft·in)

	Longueur de flèche	5680 (18' 8")			
	Longueur du bras	2000 (6' 7")	2400 (7' 10")	2920 (9' 7")	
I	Longueur totale	9040 (29' 8")	8950 (29' 4")	8910 (29' 3")	
J	Hauteur hors tout de la flèche	3200 (10' 6")	3100 (10' 2")	3020 (9' 11")	
K	Largeur des chenilles	600 (24")	700 (28")	800 (32")	900 (36")
L	Largeur totale	2990 (9' 10")	3090 (10' 2")	3190 (10' 6")	3290 (10' 10")

RAYON D'ACTION DE HX235 LCR

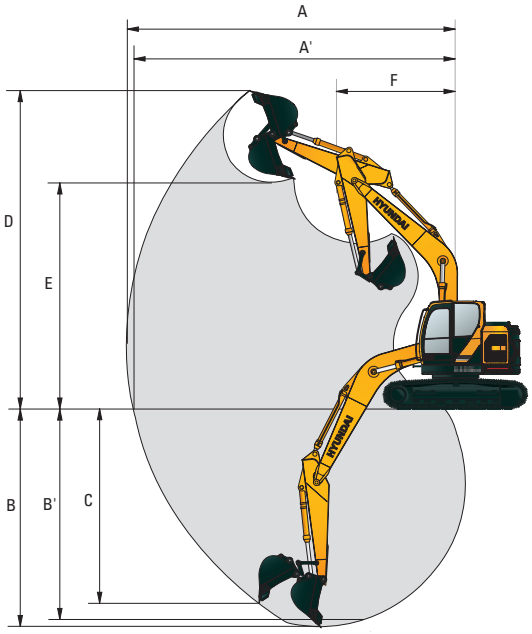

Unité : mm (ft·in)

	Longueur de flèche	5680 (18' 8")		
	Longueur du bras	2000 (6' 7")	2400 (7' 10")	2920 (9' 7")
A	Portée d'attaque maximale	9040 (29' 8")	9430 (30' 11")	9910 (32' 6")
A'	Portée de cavage au sol maxi	8860 (29' 1")	9260 (30' 5")	9750 (32' 0")
B	Profondeur d'attaque maxi	5780 (19' 0")	6180 (20' 3")	6700 (22' 0")
B'	Profondeur maximale de fouille (niveau de 8 pieds)	5550 (19' 0")	5980 (19' 7")	6530 (21' 5")
C	Profondeur de cavage murale verticale maxi	5140 (16' 10")	5710 (18' 9")	6270 (20' 7")
D	Hauteur d'attaque maxi	10090 (33' 1")	10420 (34' 2")	10830 (35' 6")
E	Hauteur de déversement maxi	7190 (23' 7")	7510 (24' 8")	7890 (25' 11")
F	Rayon minimal de giration de l'avant	2860 (9' 5")	2550 (8' 4")	2350 (7' 9")

DIMENSIONS ET RAYON D'ACTION

HX235 LCR

DIMENSIONS DE HX235 LCR (LAME DE BOUTEUR)

Flèche de 5,68 m (18' 8") et des bras de 2,0 m (6' 7"); 2,4 m (7' 10") et 2,92 m (9' 7").

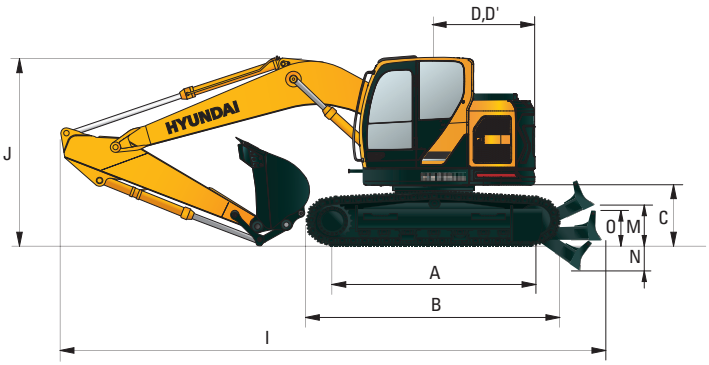

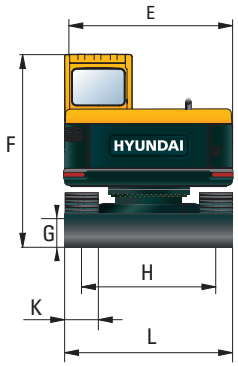

Unité : mm (ft·in)

A	Empattement	3650 (12' 0")
B	Taille totale de la chenille	4404 (14' 6")
C	Garde au sol du contrepoids	1080 (3' 7")
D	Rayon de pivotement de l'arrière	1780 (6' 04")
D'	Longueur du train arrière	1780 (6' 04")
E	Largeur hors tout de la tourelle	2980 (9' 9")
F	Hauteur hors tout de la cabine	3290 (10' 10")
G	Garde au sol minimale	480 (1' 7")
H	Écartement de chenille	2390 (7' 10")
M	Garde au sol de la lame de bouteur relevée	550 (1' 10")
N	Profondeur d'enfoncement de la lame de bouteur	410 (1' 4")
O	Hauteur de la lame de bouteur	740 (2' 5")

	Longueur de flèche	5680 (18' 8")			
	Longueur du bras	2000 (6' 7")	2400 (7' 10")	2920 (9' 7")	
I	Longueur totale	10020 (32' 10")	9930 (32' 7")	9890 (32' 5")	
J	Hauteur hors tout de la flèche	3200 (10' 6")	3100 (10' 2")	3020 (9' 11")	
K	Largeur des chenilles	600 (24")	700 (28")	800 (32")	900 (36")
L	Largeur totale	2990 (9' 10")	3090 (10' 2")	3190 (10' 6")	3290 (10' 10")

RAYON D'ACTION DE HX235 LCR (LAME DE BOUTEUR)

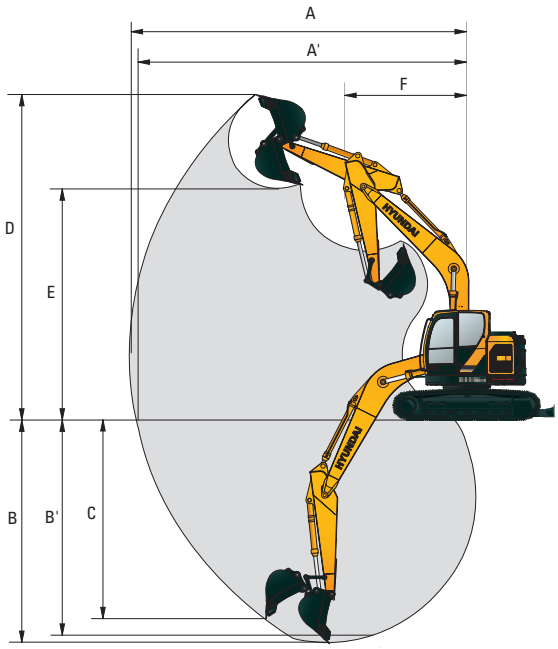

Unité : mm (ft·in)

	Longueur de flèche	5680 (18' 8")		
	Longueur du bras	2000 (6' 7")	2400 (7' 10")	2920 (9' 7")
A	Portée d'attaque maximale	9040 (29' 8")	9430 (30' 11")	9910 (32' 6")
A'	Portée de cavage au sol maxi	8860 (29' 1")	9260 (30' 5")	9750 (32' 0")
B	Profondeur d'attaque maxi	5780 (19' 0")	6180 (20' 3")	6700 (22' 0")
B'	Profondeur maximale de fouille (niveau de 8 pieds)	5550 (18' 3")	5980 (19' 7")	6530 (21' 5")
C	Profondeur de cavage murale verticale maxi	5140 (16' 10")	5710 (18' 9")	6270 (20' 7")
D	Hauteur d'attaque maxi	10090 (33' 1")	10420 (34' 2")	10830 (35' 6")
E	Hauteur de déversement maxi	7190 (23' 7")	7510 (24' 8")	7890 (25' 11")
F	Rayon minimal de giration de l'avant	2860 (9' 5")	2550 (8' 4")	2350 (7' 9")

DIMENSIONS ET RAYON D'ACTION

HX235 LCR

DIMENSIONS DE HX235 LCR FLÈCHE À DEUX PIÈCES

Flèche à deux pièces de 5,65 m (18' 6") et des bras de 2,0 m (6' 7"); 2,4 m (7' 10") et 2,92 m (9' 7").

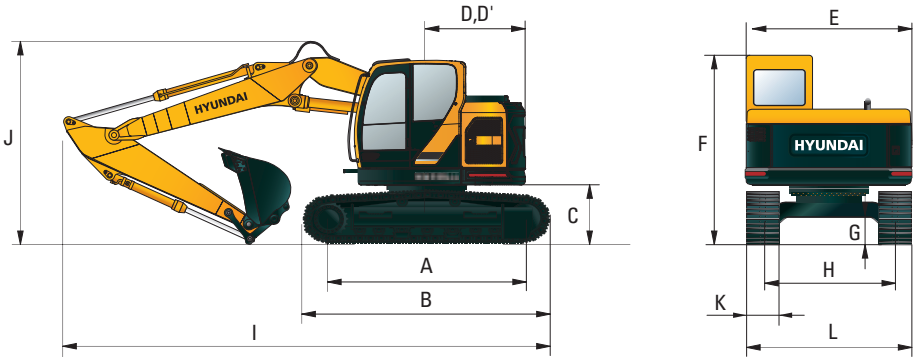

Unité : mm (ft·in)

A	Empattement	3650 (12' 0")
B	Taille totale de la chenille	4404 (14' 6")
C	Garde au sol du contrepoids	1080 (3' 7")
D	Rayon de pivotement de l'arrière	1780 (6' 04")
D'	Longueur du train arrière	1780 (6' 04")
E	Largeur hors tout de la tourelle	2980 (9' 9")
F	Hauteur hors tout de la cabine	3290 (10' 10")
G	Garde au sol minimale	480 (1' 7")
H	Écartement de chenille	2390 (7' 10")

	Longueur de flèche	5650 (18' 6") Flèche à deux pièces			
	Longueur du bras	2000 (6' 7")	2400 (7' 10")	2920 (9' 7")	
I	Longueur totale	9000 (29' 6")	8910 (29' 3")	8900 (29' 2")	
J	Hauteur hors tout de la flèche	3050 (10' 0")	3000 (9' 10")	2990 (9' 10")	
K	Largeur des chenilles	600 (24")	700 (28")	800 (32")	900 (36")
L	Largeur totale	2990 (9' 10")	3090 (10' 2")	3190 (10' 6")	3290 (10' 10")

RAYON D'ACTION DE HX235 LCR FLÈCHE À DEUX PIÈCES

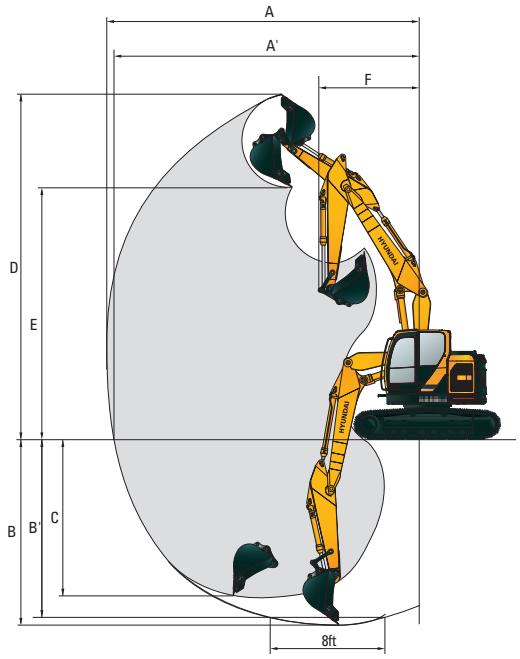

Unité : mm (ft·in)

	Longueur de flèche	5650 (18' 6") Flèche à deux pièces		
	Longueur du bras	2000 (6' 7")	2400 (7' 10")	2920 (9' 7")
A	Portée d'attaque maximale	9050 (29' 8")	9460 (31' 0")	10020 (32' 10")
A'	Portée de cavage au sol maxi	8880 (29' 2")	9290 (30' 6")	9860 (32' 4")
B	Profondeur d'attaque maxi	5460 (17' 11")	5860 (19' 3")	6380 (20' 11")
B'	Profondeur maximale de fouille (niveau de 8 pieds)	5340 (17' 6")	5750 (18' 10")	6270 (20' 7")
C	Profondeur de cavage murale verticale maxi	4530 (14' 10")	4970 (16' 4")	5520 (18' 1")
D	Hauteur d'attaque maxi	10600 (34' 9")	10990 (36' 1")	11470 (37' 8")
E	Hauteur de déversement maxi	7680 (25' 2")	8090 (26' 7")	8540 (28' 0")
F	Rayon minimal de giration de l'avant	2130 (7' 0")	2030 (6' 8")	2000 (6' 7")

DIMENSIONS ET RAYON D'ACTION

HX235 LCR

DIMENSIONS DE HX235 LCR FLÈCHE À DEUX PIÈCES (LAME DE BOUTEUR)

Flèche à deux pièces de 5,65 m (18' 6") et des bras de 2,0 m (6' 7"); 2,4 m (7' 10") et 2,92 m (9' 7").

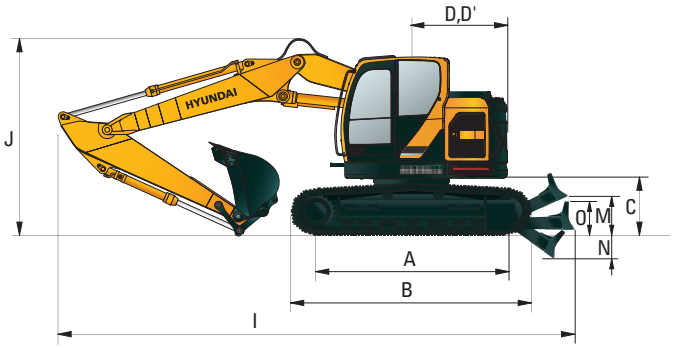

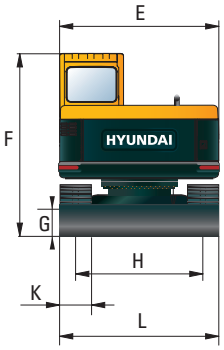

Unité : mm (ft·in)

A	Empattement	3650 (12' 0")
B	Taille totale de la chenille	4404 (14' 6")
C	Garde au sol du contrepoids	1080 (3' 7")
D	Rayon de pivotement de l'arrière	1780 (6' 04")
D'	Longueur du train arrière	1780 (6' 04")
E	Largeur hors tout de la tourelle	2980 (9' 9")
F	Hauteur hors tout de la cabine	3290 (10' 10")
G	Garde au sol minimale	480 (1' 7")
H	Écartement de chenille	2390 (7' 10")
M	Garde au sol de la lame de bouteur relevée	550 (1' 10")
N	Profondeur d'enfoncement de la lame de bouteur	410 (1' 4")
O	Hauteur de la lame de bouteur	740 (2' 5")

	Longueur de flèche	5650 (18' 6") Flèche à deux pièces			
	Longueur du bras	2000 (6' 7")	2400 (7' 10")	2920 (9' 7")	
I	Longueur totale	9850 (32' 4")	9760 (32' 0")	9750 (32' 0")	
J	Hauteur hors tout de la flèche	3050 (10' 0")	3000 (9' 10")	2990 (9' 10")	
K	Largeur des chenilles	600 (24")	700 (28")	800 (32")	900 (36")
L	Largeur totale	2990 (9' 10")	3090 (10' 2")	3190 (10' 6")	3290 (10' 10")

RAYON D'ACTION DE HX235 LCR FLÈCHE À DEUX PIÈCES (LAME DE BOUTEUR)

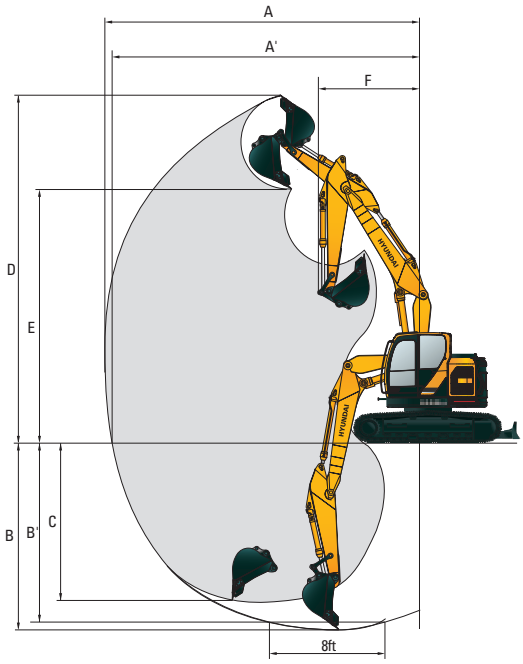

Unité : mm (ft·in)

	Longueur de flèche	5650 (18' 6") Flèche à deux pièces		
	Longueur du bras	2000 (6' 7")	2400 (7' 10")	2920 (9' 7")
A	Portée d'attaque maximale	9050 (29' 8")	9460 (31' 0")	10020 (32' 10")
A'	Portée de cavage au sol maxi	8880 (29' 2")	9290 (30' 6")	9860 (32' 4")
B	Profondeur d'attaque maxi	5460 (17' 11")	5860 (19' 3")	6380 (20' 11")
B'	Profondeur maximale de fouille (niveau de 8 pieds)	5340 (17' 6")	5750 (18' 10")	6270 (20' 7")
C	Profondeur de cavage murale verticale maxi	4530 (14' 10")	4970 (16' 4")	5520 (18' 1")
D	Hauteur d'attaque maxi	10600 (34' 9")	10990 (36' 1")	11470 (37' 8")
E	Hauteur de déversement maxi	7680 (25' 2")	8090 (26' 7")	8540 (28' 0")
F	Rayon minimal de giration de l'avant	2130 (7' 0")	2030 (6' 8")	2000 (6' 7")

CAPACITÉ DE LEVAGE HX235 LCR

Mesure sur l'avant | Mesure sur le côté ou à 360 degrés

HX235 LCR

Flèche: 5,68 m (18' 8") / Bras: 2,0 m (6' 7") / Godet: 0,80 m³ (1.05 yd³) Capacité SAE / Patins à triple arête de 600 mm (24").

Hauteur de point de charge m (ft)		Rayon de charge								À une portée maximale		
		3.0 m (10 ft)		4.5 m (15 ft)		6.0 m (20 ft)		7.5 m (25 ft)		Capacité		Portée
												m (ft)
10.5 m	kg									*4160	*4160	4.63
(35 ft)	lb									*9170	*9170	(15.2)
9.0 m	kg									*4580	*4580	4.48
(30 ft)	lb									*10100	*10100	(14.7)
7.5 m	kg			*4770	*4770					*4100	*4100	6.56
(25 ft)	lb			*10520	*10520					*9040	*9040	(21.5)
6.0 m	kg			*4930	*4930	*4540	*4540			*3990	3080	7.70
(20 ft)	lb			*10870	*10870	*10010	*10010			*8800	6790	(25.3)
4.5 m	kg	*8300	*8300	*5880	*5880	*4860	4630			*3990	2580	8.36
(15 ft)	lb	*18300	*18300	*12960	*12960	*10710	10210			*8800	5690	(27.4)
3.0 m	kg			*7250	6860	*5440	4370	*4570	3000	*4030	2340	8.67
(10 ft)	lb			*15980	15120	*11990	9630	*10080	6610	*8880	5160	(28.4)
1.5 m	kg			*8350	6350	*5980	4120	*4770	2890	*4080	2290	8.66
(5 ft)	lb			*18410	14000	*13180	9080	*10520	6370	*8990	5050	(28.4)
Ligne	kg			*8660	6110	*6250	3960			*4100	2410	8.36
de sol	lb			*19090	13470	*13780	8730			*9040	5310	(27.4)
-1.5 m	kg	*11410	*11410	*8260	6080	*6050	3910			*4010	2790	7.69
(-5 ft)	lb	*25150	*25150	*18210	13400	*13340	8620			*8840	6150	(25.2)
-3.0 m	kg	*9650	*9650	*7130	6190	*5090	4000			*3610	*3610	6.55
(-10 ft)	lb	*21270	*21270	*15720	13650	*11220	8820			*7960	*7960	(21.5)

Flèche: 5,68 m (18' 8") / Bras: 2,4 m (7' 10") / Godet: 0,80 m³ (1.05 yd³) Capacité SAE / Patins à triple arête de 600 mm (24").

Hauteur de point de charge m (ft)		Rayon de charge										À une portée maximale		
		1.5 m (5 ft)		3.0 m (10 ft)		4.5 m (15 ft)		6.0 m (20 ft)		7.5 m (25 ft)		Capacité		Portée
														m (ft)
9.0 m	kg											*4060	*4060	5.25
(30 ft)	lb											*8950	*8950	(17.2)
7.5 m	kg					*4230	*4230					*3770	3710	7.07
(25 ft)	lb					*9330	*9330					*8310	8180	(23.2)
6.0 m	kg					*4450	*4450	*4170	*4170			*3700	2800	8.12
(20 ft)	lb					*9810	*9810	*9190	*9190			*8160	6170	(26.6)
4.5 m	kg			*7210	*7210	*5400	*5400	*4550	*4550	*3900	3120	*3720	2370	8.74
(15 ft)	lb			*15900	*15900	*11900	*11900	*10030	*10030	*8600	6880	*8200	5220	(28.7)
3.0 m	kg			*11320	*11320	*6790	*6790	*5170	4410	*4360	3010	*3770	2160	9.04
(10 ft)	lb			*24960	*24960	*14970	*14970	*11400	9720	*9610	6640	*8310	4760	(29.7)
1.5 m	kg					*8040	6400	*5790	4130	*4630	2880	*3830	2110	9.03
(5 ft)	lb					*17730	14110	*12760	9110	*10210	6350	*8440	4650	(29.6)
Ligne	kg			*9170	*9170	*8580	6100	*6150	3940	*4760	2780	*3870	2210	8.74
de sol	lb			*20220	*20220	*18920	13450	*13560	8690	*10490	6130	*8530	4870	(28.7)
-1.5 m	kg	*9770	*9770	*12150	12070	*8390	6010	*6100	3860			*3840	2510	8.12
(-5 ft)	lb	*21540	*21540	*26790	26610	*18500	13250	*13450	8510			*8470	5530	(26.6)
-3.0 m	kg	*14230	*14230	*10480	*10480	*7490	6080	*5420	3900			*3600	3230	7.06
(-10 ft)	lb	*31370	*31370	*23100	*23100	*16510	13400	*11950	8600			*7940	7120	(23.2)
-4.5 m	kg			*7610	*7610	*5470	*5470							
(-15 ft)	lb			*16780	*16780	*12060	*12060							

1. La capacité de levage est basée sur les normes SAE J1097 et ISO 10567.
2. La capacité de levage des séries ROBEX ne dépasse pas 75 % de la charge de basculement de la machine sur sol ferme et de niveau, ou 87 % de la capacité hydraulique totale.
3. Le point de charge est un crochet (équipement de série) situé sur le dos du godet.
4. (*) indique la charge limitée par la capacité hydraulique.

CAPACITÉ DE LEVAGE HX235 LCR

Mesure sur l'avant | Mesure sur le côté ou à 360 degrés

HX235 LCR

Flèche: 5,68 m (18' 8") / Bras: 2,92 m (9' 7") / Godet: 0,80 m³ (1.05 yd³) Capacité SAE / Patins à triple arête de 600 mm (24").

Hauteur de point de charge m (ft)		Rayon de charge										À une portée maximale		
		1.5 m (5 ft)		3.0 m (10 ft)		4.5 m (15 ft)		6.0 m (20 ft)		7.5 m (25 ft)		Capacité		Portée
														m (ft)
9.0 m	kg					*2920	*2920					*3570	*3570	6.12
(30 ft)	lb					*6440	*6440					*7870	*7870	(20.1)
7.5 m	kg							*3260	*3260			*3410	3210	7.70
(25 ft)	lb							*7190	*7190			*7520	7080	(25.3)
6.0 m	kg							*3720	*3720			*3380	2500	8.66
(20 ft)	lb							*8200	*8200			*7450	5510	(28.4)
4.5 m	kg					*4750	*4750	*4140	*4140	*3800	3170	*3410	2130	9.24
(15 ft)	lb					*10470	*10470	*9130	*9130	*8380	6990	*7520	4700	(30.3)
3.0 m	kg			*9680	*9680	*6180	*6180	*4810	4460	*4100	3030	*3460	1950	9.52
(10 ft)	lb			*21340	*21340	*13620	*13620	*10600	9830	*9040	6680	*7630	4300	(31.2)
1.5 m	kg			*9550	*9550	*7590	6510	*5500	4160	*4440	2880	*3530	1900	9.52
(5 ft)	lb			*21050	*21050	*16730	14350	*12130	9170	*9790	6350	*7780	4190	(31.2)
Ligne	kg			*9930	*9930	*8400	6110	*5990	3930	*4670	2760	*3600	1970	9.24
de sol	lb			*21890	*21890	*18520	13470	*13210	8660	*10300	6080	*7940	4340	(30.3)
-1.5 m	kg	*8850	*8850	*12790	11890	*8470	5950	*6100	3810	*4630	2690	*3620	2210	8.66
(-5 ft)	lb	*19510	*19510	*28200	26210	*18670	13120	*13450	8400	10210	5930	*7980	4870	(28.4)
-3.0 m	kg	*12280	*12280	*11380	*11380	*7840	5960	*5690	3810			*3500	2750	7.69
(-10 ft)	lb	*27070	*27070	*25090	*25090	*17280	13140	*12540	8400			*7720	6060	(25.2)
-4.5 m	kg			*8920	*8920	*6300	6140					*2930	*2930	6.11
(-15 ft)	lb			*19670	*19670	*13890	13540					*6460	*6460	(20.0)

Flèche: 5,68 m (18' 8") / Bras: 2,0 m (7' 10") / Godet: 0,80 m³ (1.05 yd³) Capacité SAE / Patins à triple arête de 600 mm (24"). Lame de bouteur elevée

Hauteur de point de charge m (ft)		Rayon de charge								À une portée maximale		
		3.0 m (10 ft)		4.5 m (15 ft)		6.0 m (20 ft)		7.5 m (25 ft)		Capacité		Portée
												m (ft)
10.5 m	kg									*4160	*4160	4.63
(35 ft)	lb									*9170	*9170	(15.2)
9.0 m	kg									*4580	*4580	4.48
(30 ft)	lb									*10100	*10100	(14.7)
7.5 m	kg			*4770	*4770					*4100	*4100	6.56
(25 ft)	lb			*10520	*10520					*9040	*9040	(21.5)
6.0 m	kg			*4930	*4930	*4540	*4540			*3990	3520	7.70
(20 ft)	lb			*10870	*10870	*10010	*10010			*8800	7760	(25.3)
4.5 m	kg	*8300	*8300	*5880	*5880	*4860	*4860			*3990	2960	8.36
(15 ft)	lb	*18300	*18300	*12960	*12960	*10710	*10710			*8800	6530	(27.4)
3.0 m	kg			*7250	*7250	*5440	4980	*4570	3440	*4030	2710	8.67
(10 ft)	lb			*15980	*15980	*11990	10980	*10080	7580	*8880	5970	(28.4)
1.5 m	kg			*8350	7280	*5980	4730	*4770	3330	*4080	2660	8.66
(5 ft)	lb			*18410	16050	*13180	10430	*10520	7340	*8990	5860	(28.4)
Ligne	kg			*8660	7040	*6250	4560			*4100	2800	8.36
de sol	lb			*19090	15520	*13780	10050			*9040	6170	(27.4)
-1.5 m	kg	*11410	*11410	*8260	7010	*6050	4510			*4010	3220	7.69
(-5 ft)	lb	*25150	*25150	*18210	15450	*13340	9940			*8840	7100	(25.2)
-3.0 m	kg	*9650	*9650	*7130	7130	*5090	4610			*3610	*3610	6.55
(-10 ft)	lb	*21270	*21270	*15720	15720	*11220	10160			*7960	*7960	(21.5)

1. La capacité de levage est basée sur les normes SAE J1097 et ISO 10567.
2. La capacité de levage des séries ROBEX ne dépasse pas 75 % de la charge de basculement de la machine sur sol ferme et de niveau, ou 87 % de la capacité hydraulique totale.
3. Le point de charge est un crochet (équipement de série) situé sur le dos du godet.
4. (*) indique la charge limitée par la capacité hydraulique.

CAPACITÉ DE LEVAGE HX235 LCR

Mesure sur l'avant Mesure sur le côté ou à 360 degrés

HX235 LCR

Flèche: 5,68 m (18' 8") / Bras: 2,0 m (6' 7") / Godet: 0,80 m³ (1.05 yd³) Capacité SAE / Patins à triple arête de 600 mm (24"). Lame de bouteur abaissée

Hauteur de point de charge m (ft)		Rayon de charge								À une portée maximale		
		3.0 m (10 ft)		4.5 m (15 ft)		6.0 m (20 ft)		7.5 m (25 ft)		Capacité		Portée
												m (ft)
10.5 m	kg									*4160	*4160	4.63
(35 ft)	lb									*9170	*9170	(15.2)
9.0 m	kg									*4580	*4580	4.48
(30 ft)	lb									*10100	*10100	(14.7)
7.5 m	kg			*4770	*4770					*4100	*4100	6.56
(25 ft)	lb			*10520	*10520					*9040	*9040	(21.5)
6.0 m	kg			*4930	*4930	*4540	*4540			*3990	3300	7.70
(20 ft)	lb			*10870	*10870	*10010	*10010			*8800	7280	(25.3)
4.5 m	kg	*8300	*8300	*5880	*5880	*4860	*4860			*3990	2770	8.36
(15 ft)	lb	*18300	*18300	*12960	*12960	*10710	*10710			*8800	6110	(27.4)
3.0 m	kg			*7250	*7250	*5440	4660	*4570	3220	*4030	2530	8.67
(10 ft)	lb			*15980	*15980	*11990	10270	*10080	7100	*8880	5580	(28.4)
1.5 m	kg			*8350	6770	*5980	4410	*4770	3110	*4080	2480	8.66
(5 ft)	lb			*18410	14930	*13180	9720	*10520	6860	*8990	5470	(28.4)
Ligne	kg			*8660	6530	*6250	4250			*4100	2610	8.36
de sol	lb			*19090	14400	*13780	9370			*9040	5750	(27.4)
-1.5 m	kg	*11410	*11410	*8260	6500	*6050	4200			*4010	3000	7.69
(-5 ft)	lb	*25150	*25150	*18210	14330	*13340	9260			*8840	6610	(25.2)
-3.0 m	kg	*9650	*9650	*7130	6610	*5090	4290			*3610	*3610	6.55
(-10 ft)	lb	*21270	*21270	*15720	14570	*11220	9460			*7960	*7960	(21.5)

Flèche: 5,68 m (18' 8") / Bras: 2,4 m (7' 10") / Godet: 0,80 m³ (1.05 yd³) Capacité SAE / Patins à triple arête de 600 mm (24"). Lame de bouteur elevée

Hauteur de point de charge m (ft)		Rayon de charge										À une portée maximale		
		1.5 m (5 ft)		3.0 m (10 ft)		4.5 m (15 ft)		6.0 m (20 ft)		7.5 m (25 ft)		Capacité		Portée
														m (ft)
9.0 m	kg											*4060	*4060	5.25
(30 ft)	lb											*8950	*8950	(17.2)
7.5 m	kg					*4230	*4230					*3770	*3770	7.07
(25 ft)	lb					*9330	*9330					*8310	*8310	(23.2)
6.0 m	kg					*4450	*4450	*4170	*4170			*3700	3210	8.12
(20 ft)	lb					*9810	*9810	*9190	*9190			*8160	7080	(26.6)
4.5 m	kg			*7210	*7210	*5400	*5400	*4550	*4550	*3900	3560	*3720	2730	8.74
(15 ft)	lb			*15900	*15900	*11900	*11900	*10030	*10030	*8600	7850	*8200	6020	(28.7)
3.0 m	kg			*11320	*11320	*6790	*6790	*5170	5020	*4360	3450	*3770	2510	9.04
(10 ft)	lb			*24960	*24960	*14970	*14970	*11400	11070	*9610	7610	*8310	5530	(29.7)
1.5 m	kg					*8040	7340	*5790	4740	*4630	3320	*3830	2460	9.03
(5 ft)	lb					*17730	16180	*12760	10450	*10210	7320	*8440	5420	(29.6)
Ligne	kg			*9170	*9170	*8580	7030	*6150	4540	*4760	3230	*3870	2570	8.74
de sol	lb			*20220	*20220	*18920	15500	*13560	10010	*10490	7120	*8530	5670	(28.7)
-1.5 m	kg	*9770	*9770	*12150	*12150	*8390	6940	*6100	4460			*3840	2920	8.12
(-5 ft)	lb	*21450	*21540	*26790	*26790	*18500	15300	*13450	9830			*8470	6440	(26.6)
-3.0 m	kg	*14230	*14230	*10480	*10480	*7490	7020	*5420	4510			*3600	*3600	7.06
(-10 ft)	lb	*31370	*31370	*23100	*23100	*16510	15480	*11950	9940			*7940	*7940	(23.2)
-4.5 m	kg			*7610	*7610	*5470	*5470							
(-15 ft)	lb			*16780	*16780	*12060	*12060							

1. La capacité de levage est basée sur les normes SAE J1097 et ISO 10567.
2. La capacité de levage des séries ROBEX ne dépasse pas 75 % de la charge de basculement de la machine sur sol ferme et de niveau, ou 87 % de la capacité hydraulique totale.
3. Le point de charge est un crochet (équipement de série) situé sur le dos du godet.
4. (*) indique la charge limitée par la capacité hydraulique.

CAPACITÉ DE LEVAGE HX235 LCR

Mesure sur l'avant Mesure sur le côté ou à 360 degrés

HX235 LCR

Flèche: 5,68 m (18' 8") / Bras: 2,4 m (7' 10") / Godet: 0,80 m³ (1.05 yd³) Capacité SAE / Patins à triple arête de 600 mm (24"). Lame de bouteur abaissée

Hauteur de point de charge m (ft)		Rayon de charge										À une portée maximale		
		1.5 m (5 ft)		3.0 m (10 ft)		4.5 m (15 ft)		6.0 m (20 ft)		7.5 m (25 ft)		Capacité		Portée
														m (ft)
9.0 m	kg											*4060	*4060	5.25
(30 ft)	lb											*8950	*8950	(17.2)
7.5 m	kg					*4230	*4230					*3770	*3770	7.07
(25 ft)	lb					*9330	*9330					*8310	*8310	(23.2)
6.0 m	kg					*4450	*4450	*4170	*4170			*3700	3000	8.12
(20 ft)	lb					*9810	*9810	*9190	*9190			*8160	6610	(26.6)
4.5 m	kg			*7210	*7210	*5400	*5400	*4550	*4550	*3900	3340	*3720	2550	8.74
(15 ft)	lb			*15900	*15900	*11900	*11900	*10030	*10030	*8600	7360	*8200	5620	(28.7)
3.0 m	kg			*11320	*11320	*6790	*6790	*5170	4700	*4360	3230	*3770	2340	9.04
(10 ft)	lb			*24960	*24960	*14970	*14970	*11400	10360	*9610	7120	*8310	5160	(29.7)
1.5 m	kg					*8040	6830	*5790	4420	*4630	3100	*3830	2280	9.03
(5 ft)	lb					*17730	15060	*12760	9740	*10210	6830	*8440	5030	(29.6)
Ligne	kg			*9170	*9170	*8580	6520	*6150	4230	*4760	3000	*3870	2390	8.74
de sol	lb			*20220	*20220	*18920	14370	*13560	9330	*10490	6610	*8530	5270	(28.7)
-1.5 m	kg	*9770	*9770	*12150	12070	*8390	6440	*6100	4150			*3840	2710	8.12
(-5 ft)	lb	*21540	*21540	*26790	26610	*18500	14200	*13450	9150			*8470	5970	(26.6)
-3.0 m	kg	*14230	*14230	*10480	*10480	*7490	6510	*5420	4190			*3600	3470	7.06
(-10 ft)	lb	*31370	*31370	*23100	*23100	*16510	14350	*11950	9240			*7940	7650	(23.2)
-4.5 m	kg			*7610	*7610	*5470	*5470							
(-15 ft)	lb			*16780	*16780	*12060	*12060							

Flèche: 5,68 m (18' 8") / Bras: 2,92 m (9' 7") / Godet: 0,80 m³ (1.05 yd³) Capacité SAE / Patins à triple arête de 600 mm (24"). Lame de bouteur elevée

Hauteur de point de charge m (ft)		Rayon de charge										À une portée maximale		
		1.5 m (5 ft)		3.0 m (10 ft)		4.5 m (15 ft)		6.0 m (20 ft)		7.5 m (25 ft)		Capacité		Portée
														m (ft)
9.0 m	kg					*2920	*2920					*3570	*3570	6.12
(30 ft)	lb					*6440	*6440					*7870	*7870	(20.1)
7.5 m	kg							*3260	*3260			*3410	*3410	7.70
(25 ft)	lb							*7190	*7190			*7520	*7520	(25.3)
6.0 m	kg							*3720	*3720			*3380	2870	8.66
(20 ft)	lb							*8200	*8200			*7450	6330	(28.4)
4.5 m	kg					*4750	*4750	*4140	*4140	*3800	3620	*3410	2470	9.24
(15 ft)	lb					*10470	*10470	*9130	*9130	*8380	7980	*7520	5450	(30.3)
3.0 m	kg			*9680	*9680	*6180	*6180	*4810	*4810	*4100	3480	*3460	2280	9.52
(10 ft)	lb			*21340	*21340	*13620	*13620	*10600	*10600	*9040	7670	*7630	5030	(31.2)
1.5 m	kg			*9550	*9550	*7590	7450	*5500	4770	*4440	3330	*3530	2230	9.52
(5 ft)	lb			*21050	*21050	*16730	16420	*12130	10520	*9790	7340	*7780	4920	(31.2)
Ligne	kg			*9930	*9930	*8400	7040	*5990	4530	*4670	3200	*3600	2310	9.24
de sol	lb			*21890	*21890	*18520	15520	*13210	9990	*10300	7050	*7940	5090	(30.3)
-1.5 m	kg	*8850	*8850	*12790	11890	*8470	6880	*6100	4410	*4630	3140	*3620	2580	8.66
(-5 ft)	lb	*19510	*19510	*28200	26210	*18670	15170	*13450	9720	*10210	6920	*7980	5690	(28.4)
-3.0 m	kg	*12280	*12280	*11380	*11380	*7840	6900	*5690	4410			*3500	3180	7.69
(-10 ft)	lb	*27070	*27070	*25090	*25090	*17280	15210	*12540	9720			*7720	7010	(25.2)
-4.5 m	kg			*8920	*8920	*6300	*6300					*2930	*2930	6.11
(-15 ft)	lb			*19670	*19670	*13890	*13890					*6460	*6460	(20.0)

1. La capacité de levage est basée sur les normes SAE J1097 et ISO 10567.
2. La capacité de levage des séries ROBEX ne dépasse pas 75 % de la charge de basculement de la machine sur sol ferme et de niveau, ou 87 % de la capacité hydraulique totale.
3. Le point de charge est un crochet (équipement de série) situé sur le dos du godet.
4. (*) indique la charge limitée par la capacité hydraulique.

CAPACITÉ DE LEVAGE HX235 LCR

Mesure sur l'avant Mesure sur le côté ou à 360 degrés

HX235 LCR

Flèche: 5,68 m (18' 8") / Bras: 2,92 m (9' 7") / Godet: 0,80 m³ (1.05 yd³) Capacité SAE / Patins à triple arête de 600 mm (24"). Lame de bouteur abaissée

Hauteur de point de charge m (ft)		Rayon de charge										À une portée maximale		
		1.5 m (5 ft)		3.0 m (10 ft)		4.5 m (15 ft)		6.0 m (20 ft)		7.5 m (25 ft)		Capacité		Portée
														m (ft)
9.0 m	kg					*2920	*2920					*3570	*3570	6.12
(30 ft)	lb					*6440	*6440					*7870	*7870	(20.1)
7.5 m	kg							*3260	*3260			*3410	*3410	7.70
(25 ft)	lb							*7190	*7190			*7520	*7520	(25.3)
6.0 m	kg							*3720	*3720			*3380	2680	8.66
(20 ft)	lb							*8200	*8200			*7450	5910	(28.4)
4.5 m	kg					*4750	*4750	*4140	*4140	*3800	3390	*3410	2300	9.24
(15 ft)	lb					*10470	*10470	*9130	*9130	*8380	7470	*7520	5070	(30.3)
3.0 m	kg			*9680	*9680	*6180	*6180	*4810	4750	*4100	3250	*3460	2120	9.52
(10 ft)	lb			*21340	*21340	*13620	*13620	*10600	10470	*9040	7170	*7630	4670	(31.2)
1.5 m	kg			*9550	*9550	*7590	6930	*5500	4450	*4440	3100	*3530	2070	9.52
(5 ft)	lb			*21050	*21050	*16730	15280	*12130	9810	*9790	6830	*7780	4560	(31.2)
Ligne	kg			*9930	*9930	*8400	6530	*5990	4220	*4670	2980	*3600	2150	9.24
de sol	lb			*21890	*21890	*18520	14400	*13210	9300	*10300	6570	*7940	4740	(30.3)
-1.5 m	kg	*8850	*8850	*12790	12690	*8470	6370	*6100	4100	*4630	2910	*3620	2400	8.66
(-5 ft)	lb	*19510	*19510	*28200	27980	*18670	14040	*13450	9040	*10210	6420	*7980	5290	(28.4)
-3.0 m	kg	*12280	*12280	*11380	*11380	*7840	6390	*5690	4100			*3500	2960	7.69
(-10 ft)	lb	*27070	*27070	*25090	*25090	*17280	14090	*12540	9040			*7720	6530	(25.2)
-4.5 m	kg			*8920	*8920	*6300	*6300					*2930	*2930	6.11
(-15 ft)	lb			*19670	*19670	*13890	*13890					*6460	*6460	(20.0)

HX235 LCR FLÈCHE À DEUX PIÈCES

Flèche: 5,65 m (18' 6") / Bras: 2,0 m (6' 7") / Godet: 0,80 m³ (1.05 yd³) Capacité SAE / Patins à triple arête de 600 mm (24"). Lame de bouteur elevée

Hauteur de point de charge m (ft)		Rayon de charge								À une portée maximale		
		3.0 m (10 ft)		4.5 m (15 ft)		6.0 m (20 ft)		7.5 m (25 ft)		Capacité		Portée
												m (ft)
9.0 m	kg									*6750	*6750	4.51
(30 ft)	lb									*14880	*14880	(14.8)
7.5 m	kg	*8110	*8110	*6850	*6850					*5200	4700	6.58
(25 ft)	lb	*17880	*17880	*15100	*15100					*11460	10360	(21.6)
6.0 m	kg	*8460	*8460	*6960	*6960	*5740	5390			*4630	3470	7.72
(20 ft)	lb	*18650	*18650	*15340	*15340	*12650	11880			*10210	7650	(25.3)
4.5 m	kg	*11210	*11210	*7620	*7620	*5920	5230			*4270	2920	8.37
(15 ft)	lb	*24710	*24710	*16800	*16800	*13050	11530			*9410	6440	(27.5)
3.0 m	kg			*8430	7790	*6190	4950	*4850	3410	*3960	2670	8.68
(10 ft)	lb			*18580	17170	*13650	10910	*10690	7520	*8730	5890	(28.5)
1.5 m	kg			*8660	7230	*6260	4690	*4710	3300	*3610	2620	8.68
(5 ft)	lb			*19090	15940	*13800	10340	*10380	7280	7960	5780	(28.5)
Ligne	kg			*7950	6980	*5880	4520	*4200	3230	*3130	2770	8.37
de sol	lb			*17530	15390	*12960	9960	*9260	7120	*6900	6110	(27.5)
-1.5 m	kg	*7060	*7060	*6470	*6470	*4870	4480			*2330	*2330	7.71
(-5 ft)	lb	*15560	*15560	*14260	*14260	*10740	9880			*5140	*5140	(25.3)
-3.0 m	kg			*4140	*4140	*2800	*2800					
(-10 ft)	lb			*9130	*9130	*6170	*6170					

1. La capacité de levage est basée sur les normes SAE J1097 et ISO 10567.
2. La capacité de levage des séries ROBEX ne dépasse pas 75 % de la charge de basculement de la machine sur sol ferme et de niveau, ou 87 % de la capacité hydraulique totale.
3. Le point de charge est un crochet (équipement de série) situé sur le dos du godet.
4. (*) indique la charge limitée par la capacité hydraulique.

CAPACITÉ DE LEVAGE HX235 LCR

Mesure sur l'avant Mesure sur le côté ou à 360 degrés

HX235 LCR FLÈCHE À DEUX PIÈCES

Flèche: 5,65 m (18' 6") / Bras: 2,0 m (6' 7") / Godet: 0,80 m³ (1.05 yd³) Capacité SAE / Patins à triple arête de 600 mm (24"). Lame de bouteur abaissée

Hauteur de point de charge m (ft)		Rayon de charge								À une portée maximale		
		3.0 m (10 ft)		4.5 m (15 ft)		6.0 m (20 ft)		7.5 m (25 ft)		Capacité		Portée
												m (ft)
9.0 m	kg									*6750	*6750	4.51
(30 ft)	lb									*14880	*14880	(14.8)
7.5 m	kg	*8110	*8110	*6850	*6850					*5200	4420	6.58
(25 ft)	lb	*17880	*17880	*15100	*15100					*11460	9740	(21.6)
6.0 m	kg	*8460	*8460	*6960	*6960	*5740	5060			*4630	3250	7.72
(20 ft)	lb	*18650	*18650	*15340	*15340	*12650	11160			*10210	7170	(25.3)
4.5 m	kg	*11210	*11210	*7620	*7620	*5920	4900			*4270	2720	8.37
(15 ft)	lb	*24710	*24710	*16800	*16800	*13050	10800			*9410	6000	(27.5)
3.0 m	kg			*8430	7250	*6190	4630	*4850	3180	*3960	2480	8.68
(10 ft)	lb			*18580	15980	*13650	10210	*10690	7010	*8730	5470	(28.5)
1.5 m	kg			*8660	6710	*6260	4370	*4710	3070	*3610	2440	8.68
(5 ft)	lb			*19090	14790	*13800	9630	*10380	6770	7960	5380	(28.5)
Ligne	kg			*7950	6460	*5880	4200	*4200	3000	*3130	2580	8.37
de sol	lb			*17530	14240	*12960	9260	*9260	6610	*6900	5690	(27.5)
-1.5 m	kg	*7060	*7060	*6470	6450	*4870	4160			*2330	*2330	7.71
(-5 ft)	lb	*15560	*15560	*14260	14220	*10740	9170			*5140	*5140	(25.3)
-3.0 m	kg			*4140	*4140	*2800	*2800					
(-10 ft)	lb			*9130	*9130	*6170	*6170					

Flèche: 5,65 m (18' 6") / Bras: 2,4 m (7' 10") / Godet: 0,80 m³ (1.05 yd³) Capacité SAE / Patins à triple arête de 600 mm (24"). Lame de bouteur elevée

Hauteur de point de charge m (ft)		Rayon de charge								À une portée maximale		
		3.0 m (10 ft)		4.5 m (15 ft)		6.0 m (20 ft)		7.5 m (25 ft)		Capacité		Portée
												m (ft)
9.0 m	kg	*5600	*5600							*5830	*5830	5.31
(30 ft)	lb	*12350	*12350							*12850	*12850	(17.4)
7.5 m	kg	*6240	*6240	*5830	*5830					*4760	4140	7.10
(25 ft)	lb	*13760	*13760	*12850	*12850					*10490	9130	(23.3)
6.0 m	kg	*6390	*6390	*6570	*6570	*5480	5480			*4290	3150	8.15
(20 ft)	lb	*14090	*14090	*14480	*14480	*12080	12080			*9460	6940	(26.7)
4.5 m	kg	*10370	*10370	*7270	*7270	*5720	5290	*4040	3540	*3980	2690	8.77
(15 ft)	lb	*22860	*22860	*16030	*16030	*12610	11660	*8910	7800	*8770	5930	(28.8)
3.0 m	kg			*8170	7920	*6050	5000	*4790	3430	*3720	2470	9.06
(10 ft)	lb			*18010	17460	*13340	11020	*10560	7560	*8200	5450	(29.7)
1.5 m	kg			*8620	7300	*6220	4700	*4740	3290	*3420	2420	9.06
(5 ft)	lb			*19000	16090	*13710	10360	*10450	7250	*7540	5340	(29.7)
Ligne	kg	*8940	*8940	*8190	6970	*5980	4500	*4400	3190	*3010	2540	8.77
de sol	lb	*19710	*19710	*18060	15370	*13180	9920	*9700	7030	*6640	5600	(28.8)
-1.5 m	kg	*8500	*8500	*6940	6890	*5160	4430			*2360	*2360	8.15
(-5 ft)	lb	*18740	*18740	*15300	15190	*11380	9770			*5200	*5200	(26.7)
-3.0 m	kg			*4860	*4860	*3490	*3490					
(-10 ft)	lb			*10710	*10710	*7690	*7690					

1. La capacité de levage est basée sur les normes SAE J1097 et ISO 10567.
2. La capacité de levage des séries ROBEX ne dépasse pas 75 % de la charge de basculement de la machine sur sol ferme et de niveau, ou 87 % de la capacité hydraulique totale.
3. Le point de charge est un crochet (équipement de série) situé sur le dos du godet.
4. (*) indique la charge limitée par la capacité hydraulique.

CAPACITÉ DE LEVAGE HX235 LCR

Mesure sur l'avant Mesure sur le côté ou à 360 degrés

HX235 LCR

Flèche: 5,65 m (18' 6") / Bras: 2,4 m (7' 10") / Godet: 0,80 m³ (1.05 yd³) Capacité SAE / Patins à triple arête de 600 mm (24"). Lame de bouteur abaissée

Hauteur de point de charge m (ft)		Rayon de charge								À une portée maximale		
		3.0 m (10 ft)		4.5 m (15 ft)		6.0 m (20 ft)		7.5 m (25 ft)		Capacité		Portée
												m (ft)
9.0 m	kg	*5600	*5600							*5830	*5830	5.31
(30 ft)	lb	*12350	*12350							*12850	*12850	(17.4)
7.5 m	kg	*6240	*6240	*5830	*5830					*4760	3880	7.10
(25 ft)	lb	*13760	*13760	*12850	*12850					*10490	8550	(23.3)
6.0 m	kg	*6390	*6390	*6570	*6570	*5480	5140			*4290	2950	8.15
(20 ft)	lb	*14090	*14090	*14480	*14480	*12080	11330			*9460	6500	(26.7)
4.5 m	kg	*10370	*10370	*7270	*7270	*5720	4960	*4040	3310	*3980	2500	8.77
(15 ft)	lb	*22860	*22860	*16030	*16030	*12610	10930	*8910	7300	*8770	5510	(28.8)
3.0 m	kg			*8170	7380	*6050	4670	*4790	3200	*3720	2290	9.06
(10 ft)	lb			*18010	16270	*13340	10300	*10560	7050	*8200	5050	(29.7)
1.5 m	kg			*8620	6770	*6220	4380	*4740	3060	*3420	2240	9.06
(5 ft)	lb			*19000	14930	*13710	9660	*10450	6750	*7540	4940	(29.7)
Ligne	kg	*8940	*8940	*8190	6450	*5980	4180	*4400	2960	*3010	2350	8.77
de sol	lb	*19710	*19710	*18060	14220	*13180	9220	*9700	6530	*6640	5180	(28.8)
-1.5 m	kg	*8500	*8500	*6940	6370	*5160	4110			*2360	*2360	8.15
(-5 ft)	lb	*18740	*18740	*15300	14040	*11380	9060			*5200	*5200	(26.7)
-3.0 m	kg			*4860	*4860	*3490	*3490					
(-10 ft)	lb			*10710	*10710	*7690	*7690					

Flèche: 5,65 m (18' 6") / Bras: 2,92 m (9' 7") / Godet: 0,80 m³ (1.05 yd³) Capacité SAE / Patins à triple arête de 600 mm (24"). Lame de bouteur elevée

Hauteur de point de charge m (ft)		Rayon de charge								À une portée maximale		
		3.0 m (10 ft)		4.5 m (15 ft)		6.0 m (20 ft)		7.5 m (25 ft)		Capacité		Portée
												m (ft)
9.0 m	kg	*4950	*4950	*3120	*3120					*4630	*4630	6.19
(30 ft)	lb	*10910	*10910	*6880	*6880					*10210	*10210	(20.3)
7.5 m	kg			*4750	*4750	*3400	*3400			*4050	3560	7.75
(25 ft)	lb			*10470	*10470	*7500	*7500			*8930	7850	(25.4)
6.0 m	kg	*4760	*4760	*5190	*5190	*4840	*4840	*2180	*2180	*3820	2800	8.71
(20 ft)	lb	*10490	*10490	*11440	*11440	*10670	*10670	*4810	*4810	*8420	6170	(28.6)
4.5 m	kg	*6690	*6690	*6760	*6760	*5420	5370	*4250	3600	*3650	2410	9.29
(15 ft)	lb	*14750	*14750	*14900	*14900	*11950	11840	*9370	7640	*8050	5310	(30.5)
3.0 m	kg	*12100	*12100	*7760	*7760	*5820	5060	*4670	3450	*3430	2220	9.56
(10 ft)	lb	*26680	*26680	*17110	*17110	*12830	11160	*10300	7610	*7560	4890	(31.4)
1.5 m	kg	*9380	*9380	*8470	7400	*6110	4730	*4710	3290	*3180	2180	9.56
(5 ft)	lb	*20680	*20680	*18670	16310	*13470	10430	*10380	7250	*7010	4810	(31.4)
Ligne	kg	*9730	*9730	*8370	6970	*6040	4480	*4520	3160	*2850	2270	9.29
de sol	lb	*21450	*21450	*18450	15370	*13320	9880	*9960	6970	*6280	5000	(30.5)
-1.5 m	kg	*9980	*9980	*7420	6810	*5440	4360	*3890	3100	*2330	*2330	8.71
(-5 ft)	lb	*22000	*22000	*16360	15010	*11990	9610	*8580	6830	*5140	*5140	(28.6)
-3.0 m	kg	*7060	*7060	*5650	*5650	*4130	*4130					
(-10 ft)	lb	*15560	*15560	*12460	*12460	*9110	*9110					

1. La capacité de levage est basée sur les normes SAE J1097 et ISO 10567.
2. La capacité de levage des séries ROBEX ne dépasse pas 75 % de la charge de basculement de la machine sur sol ferme et de niveau, ou 87 % de la capacité hydraulique totale.
3. Le point de charge est un crochet (équipement de série) situé sur le dos du godet.
4. (*) indique la charge limitée par la capacité hydraulique.

CAPACITÉ DE LEVAGE HX235 LCR

Mesure sur l'avant Mesure sur le côté ou à 360 degrés

HX235 LCR FLÈCHE À DEUX PIÈCES

Flèche: 5,65 m (18' 6") / Bras: 2,92 m (9' 7") / Godet: 0,80 m³ (1.05 yd³) Capacité SAE / Patins à triple arête de 600 mm (24"). Lame de bouteur abaissée

Hauteur de point de charge m (ft)		Rayon de charge								À une portée maximale		
		3.0 m (10 ft)		4.5 m (15 ft)		6.0 m (20 ft)		7.5 m (25 ft)		Capacité		Portée
												m (ft)
9.0 m	kg	*4950	*4950	*3120	*3120					*4630	*4630	6.19
(30 ft)	lb	*10910	*10910	*6880	*6880					*10210	*10210	(20.3)
7.5 m	kg			*4750	*4750	*3400	*3400			*4050	3340	7.75
(25 ft)	lb			*10470	*10470	*7500	*7500			*8930	7360	(25.4)
6.0 m	kg	*4760	*4760	*5190	*5190	*4840	*4840	*2180	*2180	*3820	2610	8.71
(20 ft)	lb	*10490	*10490	*11440	*11440	*10670	*10670	*4810	*4810	*8420	5750	(28.6)
4.5 m	kg	*6690	*6690	*6760	*6760	*5420	5040	*4250	3360	*3650	2240	9.29
(15 ft)	lb	*14750	*14750	*14900	*14900	*11950	11110	*9370	7410	*8050	4940	(30.5)
3.0 m	kg	*12100	*12100	*7760	7560	*5820	4730	*4670	3220	*3430	2060	9.56
(10 ft)	lb	*26680	*26680	*17110	16670	*12830	10430	*10300	7100	*7560	4540	(31.4)
1.5 m	kg	*9380	*9380	*8470	6870	*6110	4400	*4710	3060	*3180	2010	9.56
(5 ft)	lb	*20680	*20680	*18670	15150	*13470	9700	*10380	6750	*7010	4430	(31.4)
Ligne	kg	*9730	*9730	*8370	6450	*6040	4160	*4520	2930	*2850	2100	9.29
de sol	lb	*21450	*21450	*18450	14220	*13320	9170	*9960	6460	*6280	4630	(30.5)
-1.5 m	kg	*9980	*9980	*7420	6290	*5440	4040	*3890	2870	*2330	*2330	8.71
(-5 ft)	lb	*22000	*22000	*16360	13870	*11990	8910	*8580	6330	*5140	*5140	(28.6)
-3.0 m	kg	*7060	*7060	*5650	*5650	*4130	4050					
(-10 ft)	lb	*15560	*15560	*12460	*12460	*9110	8930					

1. La capacité de levage est basée sur les normes SAE J1097 et ISO 10567.
2. La capacité de levage des séries ROBEX ne dépasse pas 75 % de la charge de basculement de la machine sur sol ferme et de niveau, ou 87 % de la capacité hydraulique totale.
3. Le point de charge est un crochet (équipement de série) situé sur le dos du godet.
4. (*) indique la charge limitée par la capacité hydraulique.

MOTEUR	STD	OPT
Cummins QSB 6.7 moteur	●	
SYSTÈME HYDRAULIQUE		
Contrôle intelligent de la puissance (IPC)		
3 modes de puissance, 2 modes de travail, mode utilisateur	●	
Contrôle de puissance variable	●	
Contrôle du débit de la pompe	●	
Contrôle du débit en mode accessoire		●
Ralenti automatique du moteur	●	
Commande d'arrêt automatique du moteur		●
Commande de ventilateur électronique	●	
CABINE ET INTÉRIEUR		
Cabine aux normes ISO		
Essuie-glace relevable	●	
Radio/lecteur USB	●	
Système de téléphone mobile mains libres avec chargeur USB	●	
Prise électrique 12 volts (convertisseur 24V CC vers 12V DC	●	
Avertisseur sonore électrique	●	
Cabine tous temps en acier avec visibilité à 360°	●	
Vitres en verre de sécurité	●	
Pare-brise coulissant pliant	●	
Fenêtre latérale coulissante (LH)	●	
Porte verrouillable	●	
Compartiment chaud et froid	●	
Compartiment de rangement et cendrier	●	
Toit de cabine plein-ciel	●	
Pare-soleil	●	
Clé unique pour le verrouillage des portes et de la cabine	●	
Siège chauffant à suspension mécanique	●	
Manette réglable pilotée	●	
Système de réglage de la hauteur du boîtier de console	●	
Commande automatique de la climatisation		
Climatisation et chauffage	●	
Dégivrage	●	
Aide au démarrage (chauffage de grille d'air) par temps froid	●	
Pupitre de contrôle centralisé		
Affichage LCD 8"	●	
Régime moteur ou compteur partiel/accélérateur	●	
Jauge de température de liquide de refroidissement du moteur	●	
Puissance maximale	●	
Basse vitesse/Haute vitesse	●	
Ralenti automatique	●	
Surcharge	●	
Contrôle du moteur	●	
Bouchage du filtre à air	●	
Indicateurs	●	
Jauges ECO	●	
Jauge de niveau de carburant	●	
Jauge de température d'huile hydraulique	●	
Réchauffeur de carburant	●	
Témoins d'avertissement	●	
Erreur de communication	●	
Charge de la batterie	●	
Horloge	●	
Éclairage de la cabine		●
Pare-pluie, avant de la cabine	●	
Toit de cabine en acier		●
Siège		
Siège chauffant à suspension pneumatique réglable		●
Cabine FOPS/FOG (ISO/DIS 10262) Niveau 2		
FOPS (Structure de protection contre les chutes d'objets) · ISO 3449 Niveau 2		●
FOG (Barrière contre les chutes d'objets)		●
Cabine ROPS (ISO 12117-2)		
ROPS (Structure de protection en cas de renversement)	●	

SÉCURITÉ	STD	OPT
Contacteur principal de batterie	●	
Caméra de recul	●	
Quatre projecteurs de travail avant	●	
Alarme de déplacement	●	
Projecteur de travail arrière		●
Gyrophare		●
Frein de rotation automatique	●	
Système antichute de la flèche	●	
Système antichute du bras	●	
Soupape de verrouillage de sécurité pour le vérin de flèche, avec dispositif d'avertissement en cas de surcharge	●	
Soupape de verrouillage de sécurité pour le cylindre de bras		●
Système de verrouillage de rotation		●
Deux rétroviseurs extérieurs	●	
AUTRES		
Flèches		
5,68 m; 18' 8"	●	
5,65 m; 18' 6" Flèche à deux pièces		●
Bras		
2,0 m; 6' 7"		●
2,4 m; 7' 10"		●
2,92 m; 9' 7"	●	
Système anti-poussière amovible pour le refroidisseur	●	
Réservoir amovible	●	
Préfiltre à carburant	●	
Réchauffeur de carburant (simple)	●	
Réchauffeur de carburant (mixte)		●
Système d'autodiagnostic	●	
Hi-Mate (Système de gestion à distance)	●	
Batteries (2 × 12 V × 100 Ah)	●	
Pompe de remplissage de réservoir (50 ℓ/min)		●
Kit de tuyauterie simple fonction (rupteur, etc.)		●
Kit de tuyauterie double fonction (benne preneuse, etc.)	●	
Kit de tuyauterie rotatif		●
Système de raccord rapide		●
Système de translation dans l'axe à une pédale		●
Accumulateur pour l'abaissement de l'équipement de travail	●	
Soupape de changement de dispositif (2 dispositifs)		●
Système de commande de rotation précis		●
Trousse à outils		●
CHASSIS DE ROULEMENT		
Châssis surbaissé sous capot (en plus)		●
Châssis surbaissé sous capot (normal)	●	
Patins de chenille		
Patins à triple arête (600 mm; 24")	●	
Patins à triple arête (700 mm; 28")		●
Patins à triple arête (800 mm; 32")		●
Patins à triple arête (900 mm; 36")		●
Rail de guidage des chenilles	●	

STD = Série
OPT = Option

* Les équipements de série et en option peuvent varier. Contacter votre concessionnaire Hyundai pour plus d'informations. La machine peut changer en fonction des normes internationales.
* Les photos peuvent inclure des accessoires et des équipements en option, indisponibles dans votre région.
* Les matières et les spécifications sont sujettes à des modifications sans préavis.
* Toutes les mesures en unités impériales sont arrondies à la livre ou au pouce le plus proche.

HYUNDAI HEAVY INDUSTRIES EUROPE | CONSTRUCTION EQUIPMENT

CONTACTEZ

Hyundai Heavy Industries Europe N.V.
VOSSENDAAL 11, 2440 GEEL, BELGIUM **TEL:** (32) 14-56-2200 FAX: (32) 14-59-3405